E 9

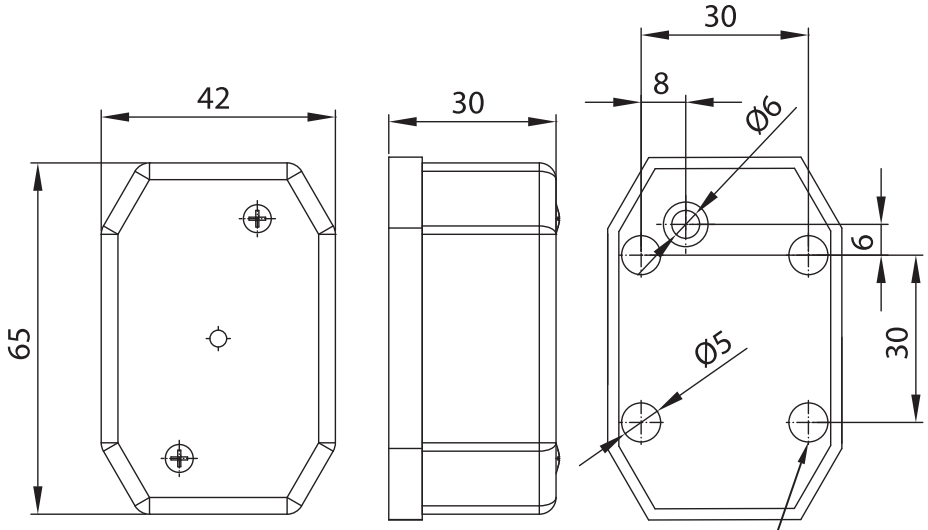
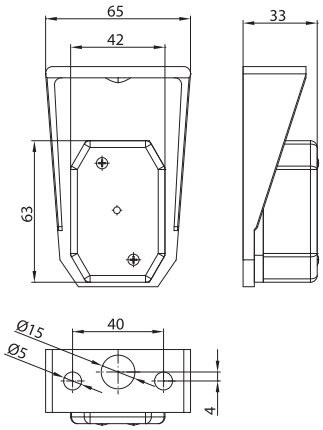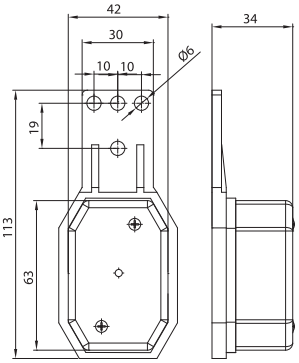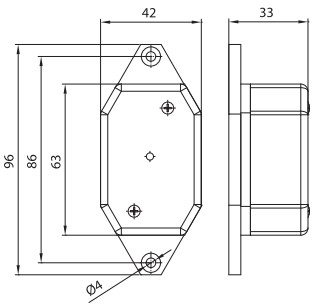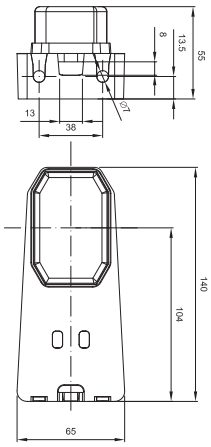
монтажные отверстия на винт
или на винт с метрической резьбой